HYTEC

Modulare Bauweise – Bewährte Unterteiltechnik – ÖVGW-Zulassung

HYTEC – Der Überflurhydrant!

Modulare Bauweise

Aus wenigen Einzelkomponenten können durch die **modulare Bauweise** eine Vielzahl von Bedürfnissen erfüllt werden. 2 Schlauchanschlüsse A und B Storz, mit oder ohne Leckortungssystem ORTOMAT und in verschiedenen Farben.

Ausführungsvarianten

Farben: rot, blau, lemongreen, gelb, weissaluminium.
Andere RAL Farben auf Anfrage.

Konstruktionsmerkmale

Auslaufgehäuse und Profilrohr sind aus einer **meerwasser- und witterungsbeständigen Aluminiumlegierung** gefertigt. Sie besitzt ausgezeichnete hygienische Eigenschaften und widersteht problemlos aggressiven Bedingungen.
Die Aussenflächen von Auslaufgehäuse und Schlauchanschlüssen aus Aluminium, sowie der Fundamentring aus Stahl erhalten eine robuste und witterungsbeständige **Toplexbeschichtung**.
Durch den Einsatz von korrosionsbeständigen Materialien und perfekt aufeinander abgestimmten, verschleissfesten Materialkombinationen ist der **Hydrant wartungsarm**.
Bei einer Kollision verhindert die nach EN-Norm geprüfte **Sollbruchstelle** in den Verbindungsschrauben zwischen Hydrantenoberteil und Hydrantenunterteil einen Wasseraustritt.

Fig. 5663
DN 80, PN 16

Fig. 5677
DN 100, PN 16

Führendes Design

Form und Funktion sind optimal aufeinander abgestimmt. Ungehinderte Wasserführung reduziert den Druckverlust und erhöht die Durchflussleistung.

Montagefreundlich

Das geringe Gewicht erleichtert die Montage sowie den Unterhalt und senkt die Transportkosten.
Die freie stufenlose 360° - Ausrichtung mit Losflansch gewährleistet an jedem Ort eine optimale Schlauchanschluss-Position. Der breite Fundamentring sorgt für eine flexible Niveauanpassung von +/-5 cm.

Unterteil DN 80
Form AUD

Bewährte Unterteiltechnik

Alle Unterteile garantieren eine ausserordentliche hohe Funktionssicherheit und Langlebigkeit. Sie sind komplett innen und aussen Epoxy- beschichtet im Wirbelsinterverfahren nach GSK-Vorschrift.
Fig.5663 DN80/100 Unterteil starr lieferbar in verschiedenen Höhen
Fig.5677 DN100 Unterteil Höhenverstellbar
Optional: Fig 5663 / 5677 mit Doppelabsperrung erhältlich

Netzüberwachung

Das führende Leckortungssystem ORTOMAT meldet zuverlässig Wasserverluste im Leitungsnetz. Die Hydranten sind für den Einsatz des Leckortungssystems ORTOMAT ab Fabrik optimal vorbereitet.

Leckortungssystem
ORTOMAT

Schnittdarstellung DN80

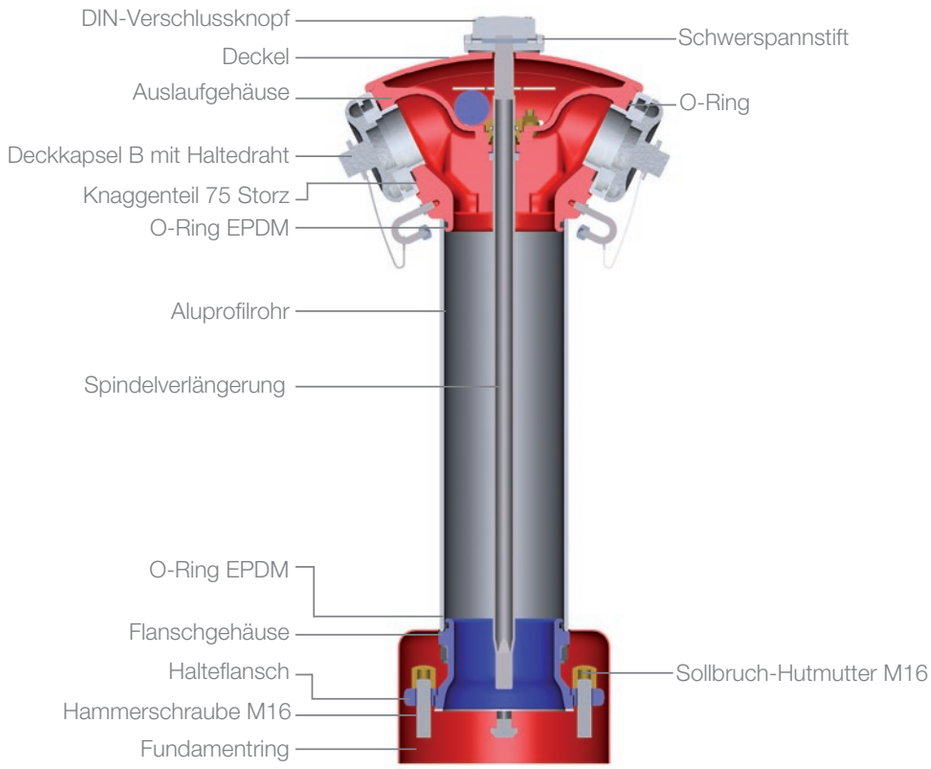

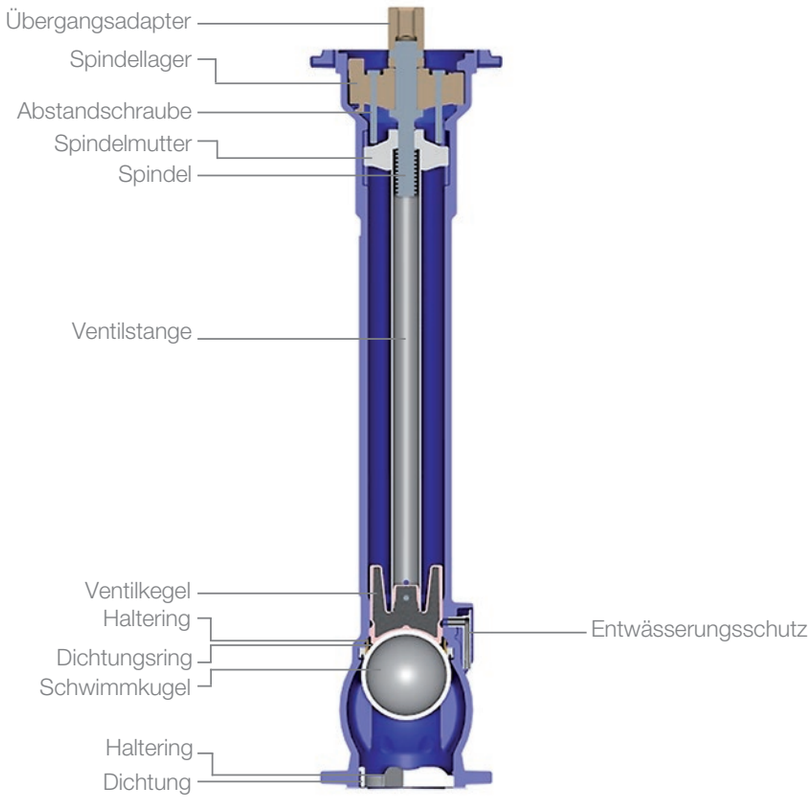

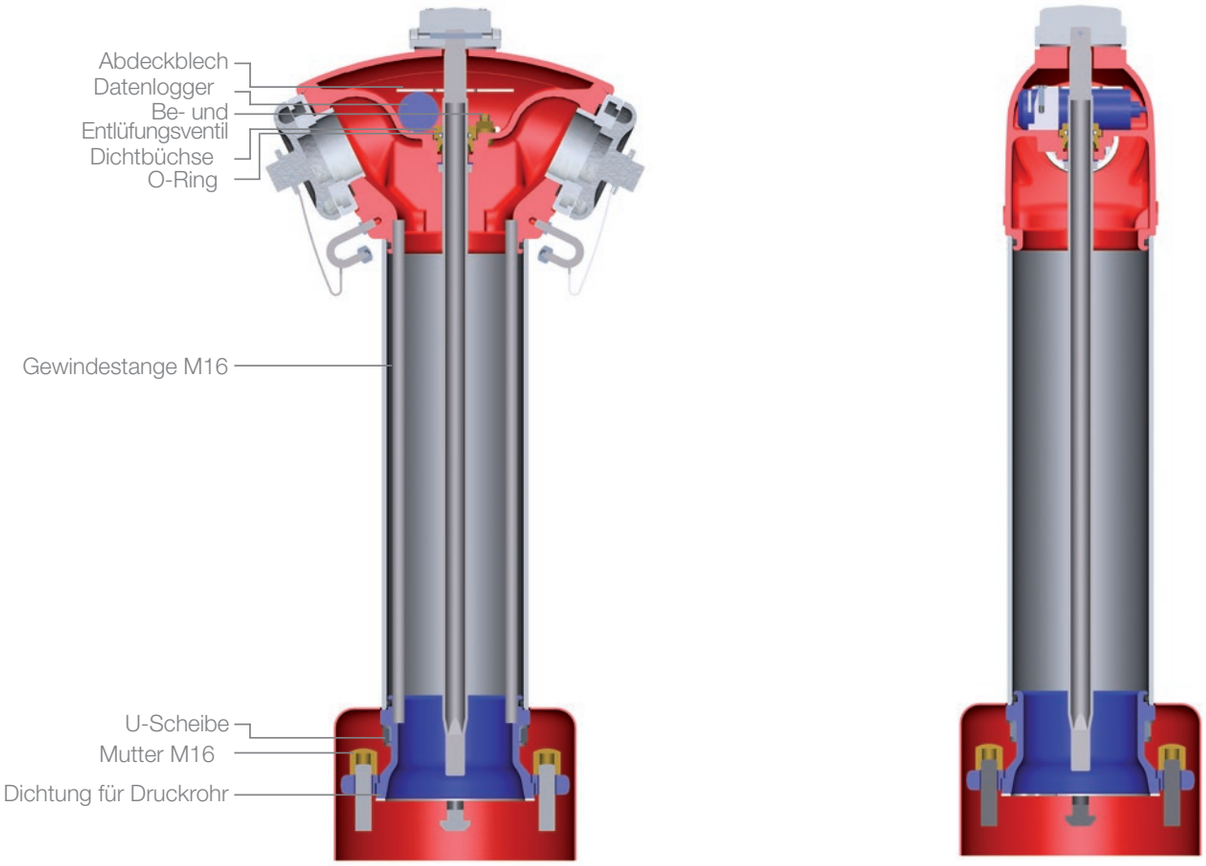

– Standardfarben Hydrantenkopf, Schutzdeckel, und Fundamentring, Rot RAL 3000
– Andere Farben und Farbkombinationen auf Anfrage:
  - Blau RAL 5005
  - Gelb RAL 1003
  - Lemongreen SPZ2M9434
  - Weissaluminum RAL 9006
– Zubehör: Betätigungsschlüssel Form B nach DIN 3223 0040910H

Überflurhydrant HYTEC DN80 PN16

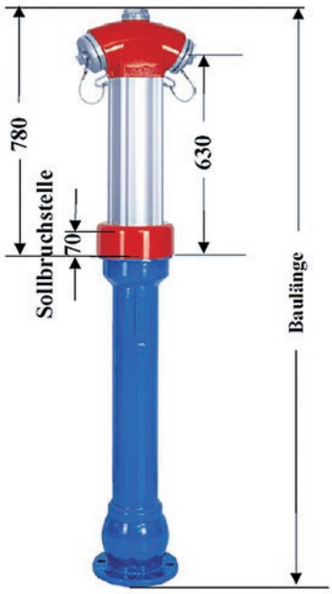

Figur	Medium	Ausführung
5662	Trinkwasser	Form AU, einfache Absperrung
5663	Trinkwasser	Form AUD, doppelte Absperrung

Hydrant	Form	Nennweite DN	Rohrdeckung	Baulänge	Mindest-volumenstrom	Schlauch-anschlüsse	Gewicht
		mm	mm	mm	m³/h		kg
Fig.5662	AU	80	1000	1581	140	2xB	61
Fig.5662	AU	80	1250	1831	140	2xB	65
Fig.5662	AU	80	1500	2130	140	2xB	68
Fig.5663	AUD	80	1000	1581	140	2xB	64
Fig.5663	AUD	80	1250	1831	140	2xB	68
Fig.5663	AUD	80	1500	2130	140	2xB	77

Technische Beschreibung

– Überflurhydrant mit Sollbruchstelle nach DIN 14384
– Flansch PN 10/16 nach DIN 2501
– Prüfung nach DIN EN 12266-1
– Oberteil AL, Unterteil EN-GJS-400-15
– Oberteil Toplexbeschichtung, Unterteil Epoxy- Dickschicht (EWS)
– rot RAL 3000, andere Farben auf Anfrage
– allseitig gummierter Kegel
– einfaches Wechseln der Innenteile gewährleistet
– Spindel, Schrauben und Muttern nichtrostender Stahl
– Spindelmutter Messing
– Bauform AUD mit zusätzlicher Kugelabsperrung
– sichere Entwässerung
– Mindestvolumenstrom 140 m³/h - 2 Abgänge B nach DIN 14318

Überflurhydrant HYTEC DN 100 PN 16

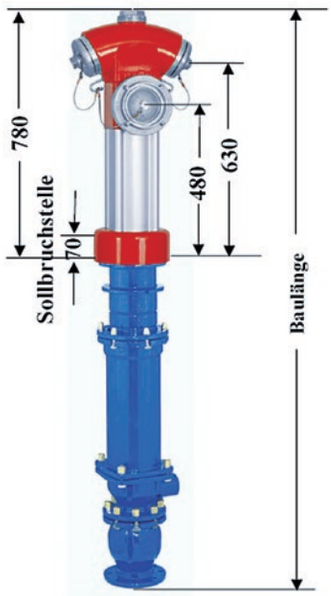

Figur	Medium	Ausführung
5676	Trinkwasser	Form AU, einfache Absperrung
5677	Trinkwasser	Form AUD, doppelte Absperrung

Hydrant Oberteil	Form	Nennweite DN	Rohrdeckung	Baulänge	Mindest-volumenstrom	Schlauch-anschlüsse	Gewicht
		mm	mm	mm	m³/h		kg
Fig.5676	AU	100	1000	1761	210	2xB, 1xA	89
Fig.5676	AU	100	1250	1961	210	2xB, 1xA	96
Fig.5676	AU	100	1500	2261	210	2xB, 1xA	106
Fig.5677	AUD	100	800-1000	1400-1500	210	2xB, 1xA	122
Fig.5677	AUD	100	900-1400	900-1400	210	2xB, 1xA	130
Fig.5677	AUD	100	1200-1750	1200-1750	210	2xB, 1xA	140

Technische Beschreibung

– Überflurhydrant mit Sollbruchstelle nach DIN 14384
– Flansch PN 10/16 nach DIN 2501
– Prüfung nach DIN EN 12266-1
– Oberteil AL, Unterteil EN-GJS-400-15
– Oberteil Toplexbeschichtung, Unterteil Epoxy- Dickschicht (EWS)
– allseitig gummierter Kegel
– einfaches Wechseln der Innenteile gewährleistet
– Spindel, Schrauben und Muttern nichtrostender Stahl
– Spindelmutter Messing
– Bauform AUD mit zusätzlicher Kugelabsperrung
– sichere Entwässerung
– 2 Abgänge B nach DIN 14318, 1 Abgang A nach DIN 14319

Unser Partner

Alpe Kommunal- u. Umwelttechnik GmbH&Co. KG
Auweg 3
AT-6422 Stams
Telefon +43 (0)5263/51110-0
Telefax +43 (0)5263/51110-25
office@alpe-tirol.com
alpe-tirol.com

vonroll-hydro.com
Ein Unternehmen der vonRoll infratec Gruppe